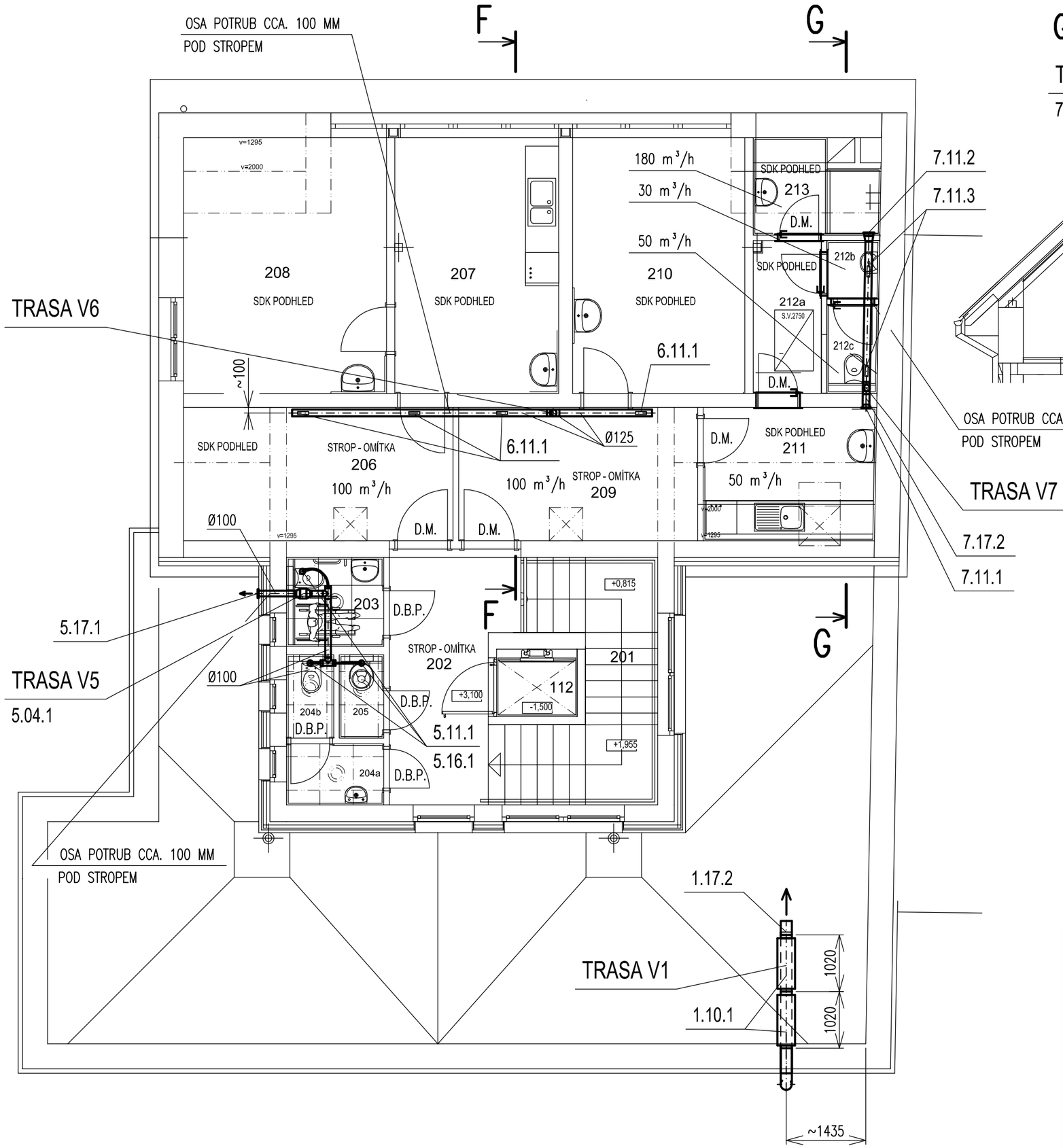

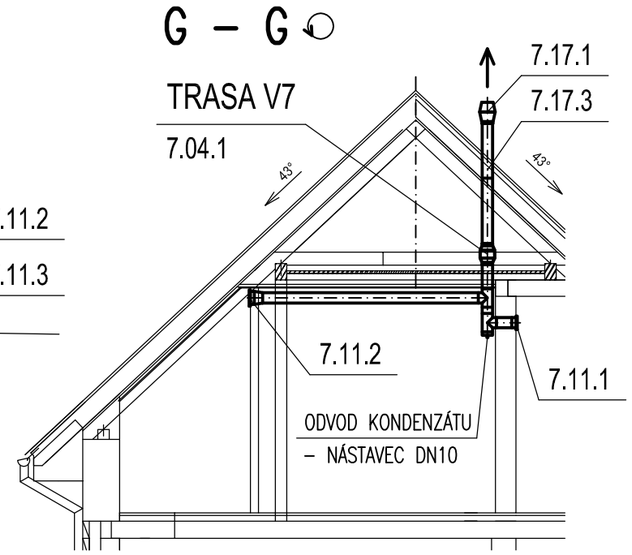

LEGENDA MÍSTNOSTÍ - 2.NP :

Č. M.	NÁZEV MÍSTNOSTI
201	SCHODIŠTĚ
202	CHODBA
203	WC - IMOBILNÍ + PACIENTI
204	WC - LÉKAŘ
204a	UMÝVADLO
204b	WC
205	ÚKLIDOVÁ KOMORA
206	LÉKAŘ - ČEKÁRNA
207	LÉKAŘ - SESTERNA
208	LÉKAŘ - ORDINACE
209	CHODBA
210	KLUBOVNA
211	ŠATNA
212a	CHODBA
212b	UMÝVADLO
212c	WC
213	SPRCHA

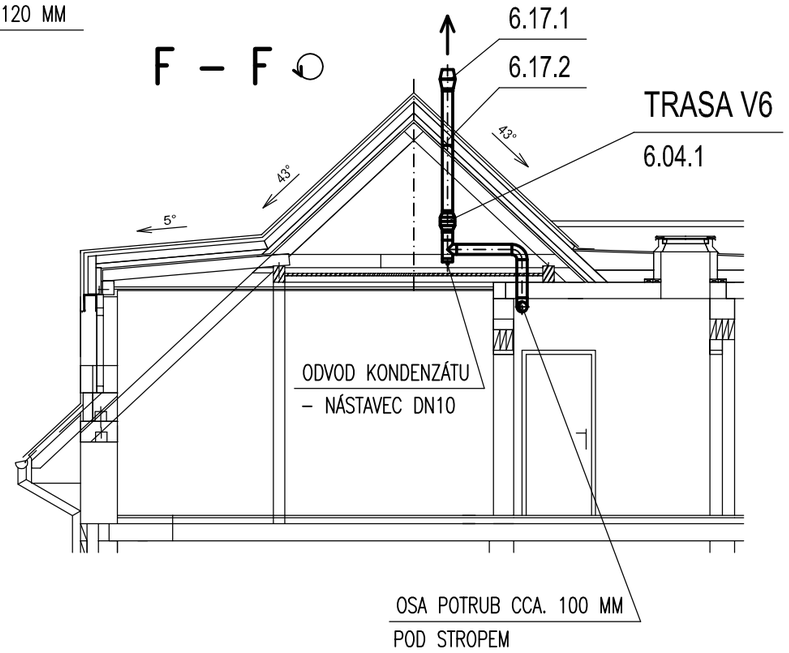

PROJEKTANT	VED. PROFESE	VED. ZAKÁZKY	MĚŘÍTKO 1:75	POČ. A4 2	SVAZEK
Ing. PEŇÁZ	Ing. PEŇÁZ	Ing. KOTSCH		DATUM 04/2022	
			STUPEŇ DUR + DSP + DPS		
ODBĚRATEL Obec Sudkov, Sudkov 96, 788 21			projektování, investorská činnost, inženýrská činnost, poradenská činnost		
STAVBA STAVEBNÍ ÚPRAVY OBJEKTU č.p. 97, Sudkov SPOLKOVÝ DŮM			supring spol. s r.o. 787 01 Šumperk, Jeseniická 65 tel. +420 583 280 704 fax +420 583 214 906 e-mail supring@supring.cz www.supring.cz		
ČÁST D.1.4.c - ZAŘÍZENÍ VZDUCHOTECHNIKY			ZAKÁZKOVÉ ČÍSLO 21 - 049	ČÍSLO VÝKRESU VZ 02	
OBSAH VÝKRESU PŮDORYS 2.NP A ŘEZY			ARCHÍVNÍ ČÍSLO SG - 3 - 2983		